СГАБ.066700.XXX

Ra 40 (√)

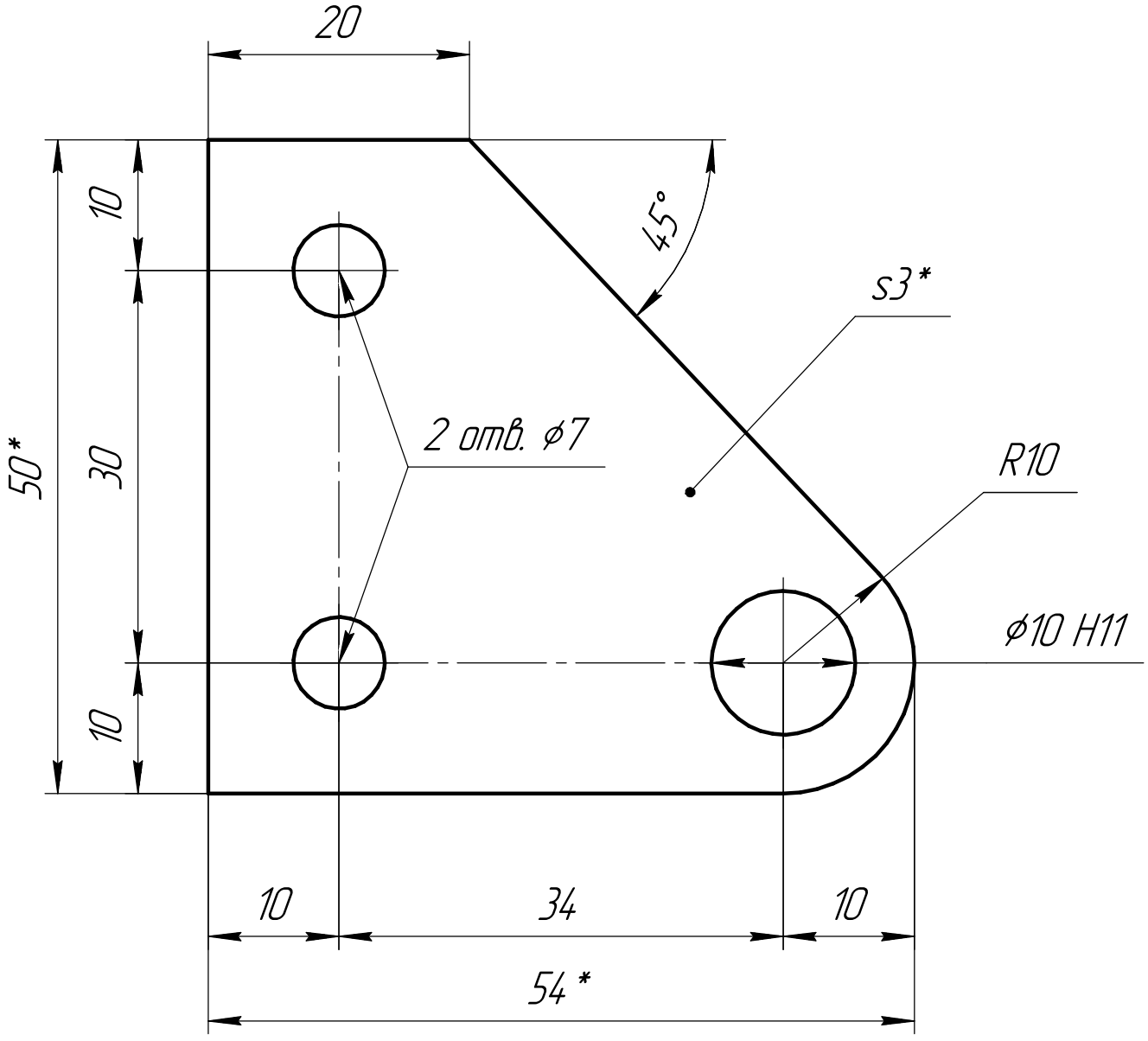

* – размеры для справок.

Изм.	Лист	№ докум.	Подп.	Дата
Разраб.				
Пров.				
Т.контр.				
Н.контр.				
Утв.				

СГАБ.066700.XXX

Крепление шарнира

Лит.	Масса	Масштаб
	0,05	2:1
Лист	Листов 1	

08Х18Н10 ГОСТ 5632–2014 или аналог

НЛ "ВМС" СибГУ им. М.Ф. Решетнева

Перв. примен. | Справ. № | Подп. и дата | Инв. № дубл. | Взам. инв. № | Подп. и дата | Инв. № подл.

Копировал | Формат А4